TIMKEN®

Действие в каждом движении

Метрические подшипники Timken® ISO класса™, серия 30000

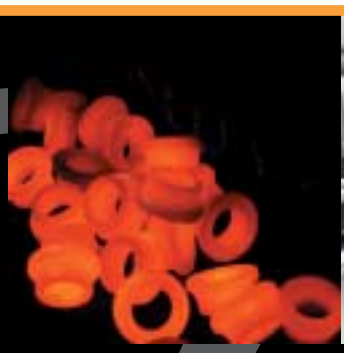

TIMKEN®

THE TIMKEN COMPANY

IsoClass™

МИРОВАЯ ИСТОРИЯ

Многие компании сегодня понимают, что для выживания и успеха их бизнеса необходимо смотреть шире границ их стран. Компания Тимкен, в отличие от многих других организаций, сфокусировала своё внимание на мировом рынке уже более ста лет назад.

Уже в 1908 году мы начали экспортировать подшипники из Огайо, США, в Кейптаун, ЮАР. Не смотря на то, что в те времена перевозки из одного конца мира в другой представляли собой опасное и трудное предприятие, заказчики шли на этот риск и покупали наши подшипники из-за их великолепных показателей в работе.

Годом позже мы открыли наше первое промышленное предприятие за пределами Америки, а именно - завод в Англии, производящий подшипники Timken® для осей грузовых и пассажирских вагонов.

С тех пор наша компания значительно расширила своё мировое присутствие, превратившись в крупнейшего производителя конических роликовых подшипников, с более чем 150 заводами, офисами и дистрибьюторскими центрами по всему миру.

ТОРГОВАЯ МАРКА, КОТОРОЙ ВЫ МОЖЕТЕ ДОВЕРЯТЬ

Доверия невозможно добиться быстро. Оно заслуживается долгими годами надёжных эксплуатационных показателей продукции компании и ответственности работы её персонала. Где бы мы ни работали, в любом уголке мира мы всегда стремимся делать всё возможное, чтобы заслужить и поддерживать доверие наших заказчиков.

Строгие мировые стандарты качества, постоянно отслеживаемые в рамках нашей Международной Программы Аудита Качества Подшипников, обеспечивают качество и взаимозаменяемость нашей продукции, вне зависимости от того, на каком предприятии Тимкен эти подшипники были произведены. Постоянный контроль, проводимый нашей мировой сетью исследовательских центров, гарантирует надёжность наших обещаний по высочайшему уровню эксплуатационных показателей продукции Тимкен.

Не смотря на то, что, как торговая марка, подшипники ISO класса™ появилась не очень давно, метрические подшипники не являются новым продуктом для компании Тимкен. Тимкен принимал активное участие в создании стандартов конструкций метрических подшипников, председательствуя в техническом комитете стандарта качества ISO по коническим роликовым подшипникам. Фактически, Тимкен помогал разрабатывать стандарт ISO 355, который сегодня и применяется.

Длинный список сертификатов заказчиков, включая и престижные награды за качество, являются солидным доказательством того, что продукция фирмы Тимкен, в том числе и подшипники ISO класса, действительно заслужили доверие наших покупателей.

СООТВЕТСТВОВАТЬ ТРЕБОВАНИЯМ ЗАКАЗЧИКА

Основатель компании – Генри Тимкен – впервые установил на повозку с лошадьми конический роликовый подшипник в самом конце 19 века. Люди быстро поняли, что эта новая конструкция подшипника является настоящим технологическим прорывом, и на него появился спрос. Генри Тимкен создал и другие версии и типоразмеры недавно запатентованной конструкции, чтобы адаптировать конические подшипники к различным размерам осей.

Последующие поколения управляющих менеджеров компании Тимкен и её работники преумножили традицию создавать продукцию по специфическим требованиям заказчиков. Сегодня мы предлагаем более 30000 различных типоразмеров подшипников – и это практически крупнейший выбор в мире.

Такой широкий выбор подшипников сделал компанию Тимкен мировым лидером в производстве дюймовых конических роликовых подшипников. Понимая, что половина всего мирового рынка конических роликовых подшипников – это подшипники метрических размеров, мы создали брэнд ISO класс – новую торговую марку, которая на 100% состоит из метрических подшипников и представляет собой продукцию исключительного качества Тимкен. Подшипники ISO класса обеспечивают новые возможности для метрического рынка и предлагают широчайший выбор подшипников практически для любого применения.

Вновь и вновь отвечая запросам наших заказчиков, сегодня мы предлагаем широчайший спектр типоразмеров подшипников стандарта ISO 355.

МИРОВОЕ ПРОИЗВОДСТВО

За последнее десятилетие мы изучили и усовершенствовали нашу направленность на обслуживание глобальных рынков, особо расширив наши производственные мощности по выпуску метрических подшипников. Инвестировав более 60 млн долларов США, мы приобрели заводы в Китае, Италии, Польше и Румынии. Кроме того, мы переоборудовали под производство метрических подшипников ISO класса наши заводы в Бразилии, Франции, Индии и США.

После приобретения новых заводов и переоборудования существующих все эти предприятия должны были пройти через серию сложнейшего аудита по качеству, прежде чем мы дали им полномочия ставить клеймо Тимкен на выпускаемые ими подшипники.

Не смотря на то, что наши предприятия раскиданы по всему миру, все они работают в рамках единой базы данных продукции для всех выпускаемых размеров, допусков и технических характеристик. Такой подход гарантирует точность размеров и взаимозаменяемость компонентов, вне зависимости от того, на каком из заводов в мире сделан данный подшипник.

ВЕЛИКОЛЕПНЫЕ ЭКСПЛУАТАЦИОННЫЕ КАЧЕСТВА

«Удовлетворять запросы заказчика, предлагая более ценную продукцию и услуги, чем наши конкуренты». Эта фундаментальная цель, выражающая политику компании, направляет усилия всех сотрудников Тимкен. Подшипники ISO класса являются ярким примером того, как мы добиваемся выполнения этой цели.

Наша компания обладает редким сочетанием качеств: мы можем предложить нашим заказчикам огромный опыт и великолепные знания не только производства подшипников, но и стали. Огромное значение для эксплуатационных характеристик подшипника играет подбор стали, из которой он сделан, и никто не может предложить сталь для подшипников лучше, чем наша. Вся сталь, которую мы используем для производства подшипников, проходит строжайший контроль химического состава и других характеристик.

Предлагая более 170 типов подшипников ISO класса, мы понимаем, что уникальные требования нашего заказчика к эксплуатационным качествам подшипников и их размерам не всегда могут быть удовлетворены каталогом стандартных подшипников. Наши инженеры и эксперты работают в тесном контакте с нашими заказчиками, чтобы обеспечить наилучшее соблюдение их технических характеристик, что может потребовать применения в нашей продукции специальных материалов, конструкций или особой обработки поверхностей.

Следуя нашей политике прикладывать любые усилия для обеспечения требований наших заказчиков, а так же благодаря нашему опыту в производстве подшипников, подшипники ISO класса, производимые компанией Тимкен, обеспечивают максимальные эксплуатационные качества. Подшипники ISO класса соответствуют, а во многих случаях и превосходят продукцию конкурирующих фирм по многим показателям.

ПОДШИПНИКИ Timken® ISO класса™

Стандартные подшипники ISO класса

Подшипники серии 30000, которые включены в оригинальный стандарт ISO/R355 и которые так же относят к стандарту DIN720, составляют большую часть нашей линии метрических подшипников ISO класса. Тимкен предлагает более 170 типоразмеров подшипников в 30000 серий, представляющих 95% всего рынка метрических подшипников (см. стр. 3-5.)

Специальные подшипники ISO класса

Мы предлагаем подшипники стандарта ISO 355, модифицированные под различные внешние конфигурации или с изменениями во внутренней геометрии подшипника, для обеспечения специфических требований конкретного заказчика. Мы предлагаем два типа специальных подшипников ISO класса:

■ Подшипники ISO класса в сборе с дистанционным кольцом

Широкий спектр подшипников в сборе с дистанционными кольцами предлагается как для производителей оригинального оборудования, так и для ремонта оборудования.

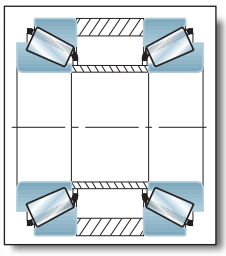

С помощью дистанционных колец, прошлифованных до заданных размеров и до заданных допусков, большинство стандартных однорядных подшипников ISO класса могут поставляться и как двухрядные отрегулированные, готовые к монтажу подшипниковые комплекты.

■ Подшипники ISO класса с фланцем

Наружное кольцо с фланцем облегчает установку на ось и посадку без перекосов в корпусах со сквозным отверстием.

Важно знать, что обозначения обоих вышеуказанных типов специальных подшипников ISO класса снабжены дополнительными префиксами или суффиксами. Эти подшипники не взаимозаменяемы с подшипниками, имеющими такое же базовое обозначение. За дополнительной информацией обращайтесь в ближайшее торговое представительство Тимкен.

СТАНДАРТЫ ISO

Международный стандарт ISO 355 определяет размеры и внутренние углы для однорядных конических роликовых подшипников. Изначально разработанный, чтобы заменить стандарт ISO/R 355, этот новый стандарт определил дополнительные подшипники и создал новые коды обозначений для всего диапазона метрических подшипников стандарта ISO 355.

Переход от старых обозначений к новым кодам обошёлся бы слишком дорого и для производителей и потребителей подшипников, поэтому было решено сохранить существующие коды обозначений для тех подшипников, которые соответствовали и старому и новому стандарту.

Оригинальная Система Обозначений подшипников стандарта ISO/R 355

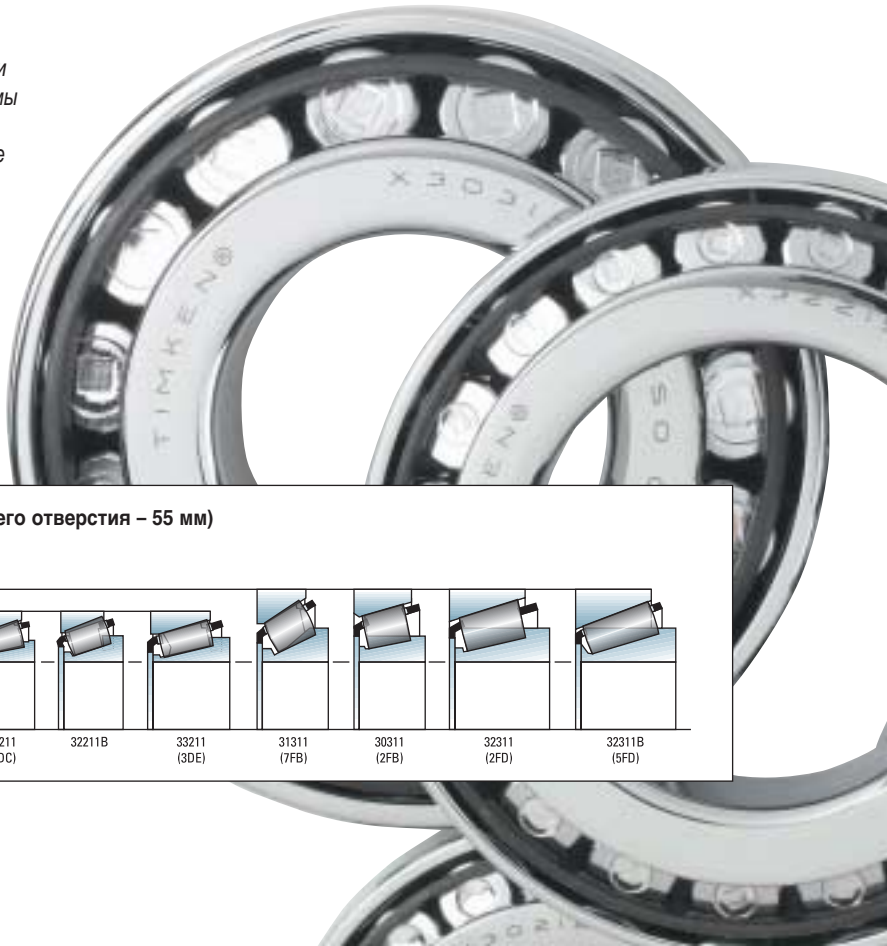

Сравнение подшипников стандарта ISO (диаметр внутреннего отверстия – 55 мм)

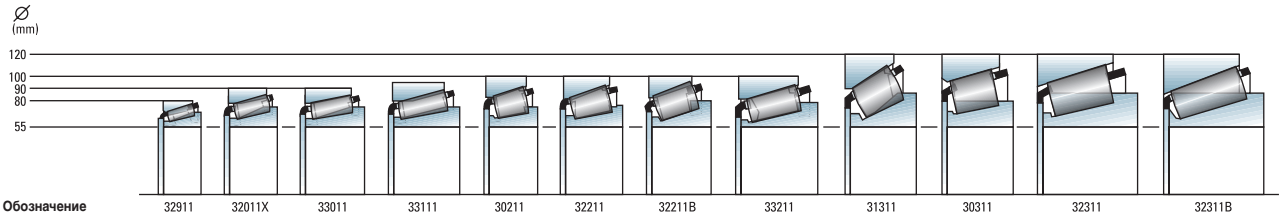

Обозначение	32911	32011X	33011	33111	30211	32211	32211B	33211	31311	30311	32311	32311B
Обозначение ISO 355	(2BC)	(3CC)	(2CE)	(3CE)	(3DB)	(3DC)		(3DE)	(7FB)	(2FB)	(2FD)	(5FD)

Метрические подшипники Timken® ISO класса™, серия 30000

Базовое обозна-чение	Обозначение ISO 355	Диаметр внутреннего кольца (d)	Диаметр наружного кольца (D)	Высота подшипника (T)	Высота внутреннего кольца (B)	Высота наружного кольца (C)	Миним. радиус фаски внутреннего кольца (R)	Миним. радиус фаски наружного кольца (r)	Грузо-подъёмность	Коэффициент e	Коэффициент Y	Вес подшипника (кг)
30203	2DB	17	40	13,25	12,0	11,0	1,0	1,0	19,800	0,35	1,74	0,08
30204	2DB	20	47	15,25	14,0	12,0	1,0	1,0	31,400	0,35	1,74	0,12
30205	3CC	25	52	16,25	15,0	13,0	1,0	1,0	31,600	0,37	1,60	0,16
30206	3DB	30	62	17,25	16,0	14,0	1,0	1,0	40,500	0,37	1,60	0,23
30207	3DB	35	72	18,25	17,0	15,0	1,5	1,5	56,100	0,37	1,60	0,33
30208	3DB	40	80	19,75	18,0	16,0	1,5	1,5	66,700	0,37	1,60	0,41
30209	3DB	45	85	20,75	19,0	16,0	1,5	1,5	76,900	0,40	1,48	0,46
30210	3DB	50	90	21,75	20,0	17,0	1,5	1,5	80,100	0,42	1,43	0,52
30211	3DB	55	100	22,75	21,0	18,0	2,0	1,5	100,000	0,40	1,48	0,69
30212	3EB	60	110	23,75	22,0	19,0	2,0	1,5	99,100	0,40	1,48	0,90
30213	3EB	65	120	24,75	23,0	20,0	2,0	1,5	128,000	0,40	1,48	1,15
30214	3EB	70	125	26,25	24,0	21,0	2,0	1,5	128,000	0,42	1,43	1,26
30215	4DB	75	130	27,25	25,0	22,0	2,0	1,5	141,000	0,44	1,38	1,35
30216	3EB	80	140	28,25	26,0	22,0	2,5	2,0	151,000	0,42	1,43	1,63
30217	3EB	85	150	30,50	28,0	24,0	2,5	2,0	185,000	0,42	1,43	2,10
30218	3FB	90	160	32,50	30,0	26,0	2,5	2,0	222,000	0,42	1,43	2,62
30219	3FB	95	170	34,50	32,0	27,0	3,0	2,5	245,000	0,42	1,43	3,14
30220	3FB	100	180	37,00	34,0	29,0	3,0	2,5	279,000	0,42	1,43	3,77
30221	3FB	105	190	39,00	36,0	30,0	3,0	2,5	303,000	0,42	1,43	4,49
30222	3FB	110	200	41,00	38,0	32,0	3,0	2,5	328,000	0,42	1,43	5,19
30224	4FB	120	215	43,50	40,0	34,0	3,0	2,5	364,000	0,44	1,38	6,23
30226	4FB	130	230	43,75	40,0	34,0	4,0	3,0	399,000	0,44	1,38	7,05
30228	4FB	140	250	45,75	42,0	36,0	4,0	3,0	465,000	0,44	1,38	8,23
30230	4GB	150	270	49,00	45,0	38,0	4,0	3,0	521,000	0,44	1,38	11,08
30302	2FB	15	42	14,25	13,0	11,0	1,0	1,0	24,100	0,29	2,11	0,10
30303	2FB	17	47	15,25	14,0	12,0	1,0	1,0	30,300	0,29	2,11	0,13
30304	2FB	20	52	16,25	15,0	13,0	1,5	1,5	35,700	0,30	2,00	0,18
30305	2FB	25	62	18,25	17,0	15,0	1,5	1,5	50,600	0,30	2,00	0,25
30306	2FB	30	72	20,75	19,0	16,0	1,5	1,5	57,300	0,31	1,90	0,38
30307	2FB	35	80	22,75	21,0	18,0	2,0	1,5	81,800	0,31	1,90	0,50
30308	2FB	40	90	25,25	23,0	20,0	2,0	1,5	91,500	0,35	1,74	0,74
30309	2FB	45	100	27,25	25,0	22,0	2,0	1,5	120,000	0,35	1,74	0,96
30310	2FB	50	110	29,25	27,0	23,0	2,5	2,0	131,000	0,35	1,74	1,27
30311	2FB	55	120	31,50	29,0	25,0	2,5	2,0	164,000	0,35	1,74	1,62
30312	2FB	60	130	33,50	31,0	26,0	3,0	2,5	186,000	0,35	1,74	1,96
30313	2GB	65	140	36,00	33,0	28,0	3,0	2,5	206,000	0,35	1,74	2,49
30314	2GB	70	150	38,00	35,0	30,0	3,0	2,5	233,000	0,35	1,74	2,92
30315	2GB	75	160	40,00	37,0	31,0	3,0	2,5	277,000	0,35	1,74	3,69
30316	2GB	80	170	42,50	39,0	33,0	3,0	2,5	309,000	0,35	1,74	4,33
30317	2GB	85	180	44,50	41,0	34,0	4,0	3,0	340,000	0,35	1,74	4,78
31307	7FB	35	80	22,75	21,0	15,0	2,0	1,5	58,600	0,83	0,73	0,52
31308	7FB	40	90	25,25	23,0	17,0	2,0	1,5	79,000	0,83	0,73	0,73
31309	7FB	45	100	27,25	25,0	18,0	2,0	1,5	98,400	0,83	0,73	0,95
31310	7FB	50	110	29,25	27,0	19,0	2,5	2,0	115,000	0,83	0,73	1,21
31311	7FB	55	120	31,50	29,0	21,0	2,5	2,0	134,000	0,83	0,73	1,55
31312	7FB	60	130	33,50	31,0	22,0	3,0	2,5	159,000	0,83	0,73	1,95
31313	7GB	65	140	36,00	33,0	23,0	3,0	2,5	178,000	0,83	0,73	2,41
31314	7GB	70	150	38,00	35,0	25,0	3,0	2,5	203,000	0,83	0,73	2,93
31315	7GB	75	160	40,00	37,0	26,0	3,0	2,5	236,000	0,83	0,73	3,46
31318	7GB	90	190	46,50	43,0	30,0	4,0	3,0	322,000	0,83	0,73	5,55
32204	2DD	20	47	19,25	18,0	15,0	1,0	1,0	38,700	0,33	1,81	0,16
32205	2CD	25	52	19,25	18,0	16,0	1,0	1,0	38,900	0,36	1,67	0,18
32206	3DC	30	62	21,25	20,0	17,0	1,0	1,0	60,400	0,37	1,60	0,28
32207	3DC	35	72	24,25	23,0	19,0	1,5	1,5	76,600	0,37	1,60	0,41
32208	3DC	40	80	24,75	23,0	19,0	1,5	1,5	74,900	0,37	1,60	0,53
32209	3DC	45	85	24,75	23,0	19,0	1,5	1,5	81,100	0,40	1,48	0,59
32210	3DC	50	90	24,75	23,0	19,0	1,5	1,5	93,600	0,42	1,43	0,61
32211	3DC	55	100	26,75	25,0	21,0	2,0	1,5	112,000	0,40	1,48	0,85
32212	3EC	60	110	29,75	28,0	24,0	2,0	1,5	127,000	0,40	1,48	1,15
32213	3EC	65	120	32,75	31,0	27,0	2,0	1,5	161,000	0,40	1,48	1,53
32214	3EC	70	125	33,25	31,0	27,0	2,0	1,5	169,000	0,42	1,43	1,63
32215	4DC	75	130	33,25	31,0	27,0	2,0	1,5	170,000	0,44	1,38	1,70
32216	3EC	80	140	35,25	33,0	28,0	2,5	2,0	190,000	0,42	1,43	2,05
32217	3EC	85	150	38,50	36,0	30,0	2,5	2,0	227,000	0,42	1,43	2,64
32218	3FC	90	160	42,50	40,0	34,0	2,5	2,0	291,000	0,42	1,43	3,48
32219	3FC	95	170	45,50	43,0	37,0	3,0	2,5	293,000	0,42	1,43	4,10
32220	3FC	100	180	49,00	46,0	39,0	3,0	2,5	364,000	0,42	1,43	5,00
32221	3FC	105	190	53,00	50,0	43,0	3,0	2,5	369,000	0,42	1,43	5,94
32222	3FC	110	200	56,00	53,0	46,0	3,0	2,5	456,000	0,42	1,43	7,29
32224	4FD	120	215	61,50	58,0	50,0	3,0	2,5	543,000	0,44	1,38	9,26
32226	4FD	130	230	67,75	64,0	54,0	4,0	3,0	631,000	0,44	1,38	11,56

Габариты в миллиметрах (мм)

Метрические подшипники Timken® ISO класса™, серия 30000

Базовое обозна-чение	Обозначение ISO 355	Диаметр внутреннего кольца (d)	Диаметр наружного кольца (D)	Высота подшипника (T)	Высота внутреннего кольца (B)	Высота наружного кольца (C)	Миним. радиус фаски внутреннего кольца (R)	Миним. радиус фаски наружного кольца (r)	Грузо-подъёмность	Коэффициент e	Коэффициент Y	Вес подшипника (кг)
32205B	5CD	25	52	19,25	18,0	15,0	1,0	1,0	36,700	0,58	1,03	0,19
32206B	5DC	30	62	21,25	20,0	17,0	1,0	1,0	51,700	0,56	1,07	0,30
32304	2FD	20	52	22,25	21,0	18,0	1,5	1,5	51,800	0,30	2,00	0,23
32305	2FD	25	62	25,25	24,0	20,0	1,5	1,5	67,100	0,30	2,00	0,37
32306	2FD	30	72	28,75	27,0	23,0	1,5	1,5	81,200	0,31	1,90	0,56
32307	2FE	35	80	32,75	31,0	25,0	2,0	1,5	107,000	0,31	1,90	0,76
32308	2FD	40	90	35,25	33,0	27,0	2,0	1,5	123,000	0,35	1,74	1,03
32309	2FD	45	100	38,25	36,0	30,0	2,0	1,5	143,000	0,35	1,74	1,37
32310	2FD	50	110	42,25	40,0	33,0	2,5	2,0	173,000	0,35	1,74	1,84
32311	2FD	55	120	45,50	43,0	35,0	2,5	2,0	211,000	0,35	1,74	2,34
32312	2FD	60	130	48,50	46,0	37,0	3,0	2,5	245,000	0,35	1,74	2,90
32313	2GD	65	140	51,00	48,0	39,0	3,0	2,5	280,000	0,35	1,74	3,54
32314	2GD	70	150	54,00	51,0	42,0	3,0	2,5	339,000	0,35	1,74	4,40
32316	2GD	80	170	61,50	58,0	48,0	3,0	2,5	414,000	0,35	1,74	6,35
32317	2GD	85	180	63,50	60,0	49,0	4,0	3,0	445,000	0,35	1,74	7,27
32308B	5FD	40	90	35,25	33,0	27,0	2,0	1,5	123,000	0,55	1,10	1,10
32309B	5FD	45	100	38,25	36,0	30,0	2,0	1,5	147,000	0,55	1,10	1,43
32310B	5FD	50	110	42,25	40,0	33,0	2,5	2,0	179,000	0,55	1,10	1,95
32311B	5FD	55	120	45,50	43,0	35,0	2,5	2,0	206,000	0,55	1,10	2,45
32312B	5FD	60	130	48,50	46,0	37,0	3,0	2,5	247,000	0,55	1,10	3,10
32924	2CC	120	165	29,00	29,0	23,0	1,5	1,5	164,000	0,35	1,72	1,79
32928	2CC	140	190	32,00	32,0	25,0	2,0	1,5	207,000	0,36	1,67	2,51
32930	2DC	150	210	38,00	38,0	30,0	2,5	2,0	300,000	0,33	1,83	4,00
32934	3DC	170	230	38,00	38,0	30,0	2,5	2,0	333,000	0,38	1,57	4,40
32936	4DC	180	250	45,00	45,0	34,0	2,5	2,0	395,000	0,48	1,25	6,50
32940	3EC	200	280	51,00	51,0	39,0	3,0	2,5	522,000	0,39	1,52	9,45
32944	3EC	220	300	51,00	51,0	39,0	3,0	2,5	550,000	0,43	1,41	9,96
32948	4EC	240	320	51,00	51,0	39,0	3,0	2,5	56,000	0,46	1,31	11,00
32956	4EC	280	380	63,50	63,5	48,0	3,0	2,5	833,000	0,43	1,39	19,91
32960	3FD	300	420	76,00	76,0	57,0	4,0	3,0	1,006,000	0,39	1,52	31,50
32968	4FD	340	460	76,00	76,0	57,0	4,0	3,0	1,200,000	0,44	1,37	34,68
32972	4FD	360	480	76,00	76,0	57,0	4,0	3,0	1,220,000	0,46	1,31	36,43
33010	2CE	50	80	24,00	24,0	19,0	1,0	1,0	74,600	0,32	1,90	0,45
33011	2CE	55	90	27,00	27,0	21,0	1,5	1,5	92,100	0,31	1,92	0,67
33012	2CE	60	95	27,00	27,0	21,0	1,5	1,5	95,100	0,33	1,83	0,70
33013	2CE	65	100	27,00	27,0	21,0	1,5	1,5	99,100	0,35	1,72	0,75
33014	2CE	70	110	31,00	31,0	25,5	1,5	1,5	142,000	0,28	2,11	1,10
33015	2CE	75	115	31,00	31,0	25,5	1,5	1,5	146,000	0,30	2,01	1,16
33017	2CE	85	130	36,00	36,0	29,5	1,5	1,5	204,000	0,29	2,06	1,74
33018	2CE	90	140	39,00	39,0	32,5	2,0	1,5	229,000	0,27	2,23	2,20
33019	2CE	95	145	39,00	39,0	32,5	2,0	1,5	228,000	0,28	2,16	2,25
33020	2CE	100	150	39,00	39,0	32,5	2,0	1,5	232,000	0,29	2,09	2,36
33021	2DE	105	160	43,00	43,0	34,0	2,5	2,0	269,000	0,28	2,12	2,95
33022	2DE	110	170	47,00	47,0	37,0	2,5	2,0	315,000	0,29	2,09	3,84
33024	2DE	120	180	48,00	48,0	38,0	2,5	2,0	326,000	0,31	1,97	4,20
33108	2CE	40	75	26,00	26,0	20,5	1,5	1,5	81,500	0,36	1,69	0,49
33109	3CE	45	80	26,00	26,0	20,5	1,5	1,5	88,000	0,38	1,57	0,53
33110	3CE	50	85	26,00	26,0	20,0	1,5	1,5	89,500	0,41	1,46	0,58
33111	3CE	55	95	30,00	30,0	23,0	1,5	1,5	123,000	0,37	1,60	0,85
33112	3CE	60	100	30,00	30,0	23,0	1,5	1,5	127,000	0,40	1,51	0,91
33113	3DE	65	110	34,00	34,0	26,5	1,5	1,5	155,000	0,39	1,55	1,25
33114	3DE	70	120	37,00	37,0	29,0	2,0	1,5	183,000	0,38	1,58	1,68
33115	3DE	75	125	37,00	37,0	29,0	2,0	1,5	189,000	0,40	1,51	1,77
33116	3DE	80	130	37,00	37,0	29,0	2,0	1,5	193,000	0,42	1,44	1,88
33117	3DE	85	140	41,00	41,0	32,0	2,5	2,0	235,000	0,41	1,48	2,48
33118	3DE	90	150	45,00	45,0	35,0	2,5	2,0	284,000	0,40	1,51	3,16
33205	2DE	25	52	22,00	22,0	18,0	1,0	1,0	51,100	0,35	1,71	0,22
33206	2DE	30	62	25,00	25,0	19,5	1,0	1,0	68,400	0,34	1,76	0,35
33207	2DE	35	72	28,00	28,0	22,0	1,5	1,5	92,600	0,35	1,70	0,53
33208	2DE	40	80	32,00	32,0	25,0	1,5	1,5	112,000	0,36	1,68	0,73
33209	3DE	45	85	32,00	32,0	25,0	1,5	1,5	116,000	0,39	1,56	0,79
33210	3DE	50	90	32,00	32,0	24,5	1,5	1,5	120,000	0,41	1,45	0,84
33211	3DE	55	100	35,00	35,0	27,0	2,0	1,5	150,000	0,40	1,50	1,17
33212	3EE	60	110	38,00	38,0	29,0	2,0	1,5	183,000	0,40	1,48	1,53
33213	3EE	65	120	41,00	41,0	32,0	2,0	1,5	205,000	0,39	1,54	1,97
33214	3EE	70	125	41,00	41,0	32,0	2,0	1,5	220,000	0,41	1,47	2,11
33215	3EE	75	130	41,00	41,0	31,0	2,0	1,5	219,000	0,43	1,40	2,18
33216	3EE	80	140	46,00	46,0	35,0	2,5	2,0	275,000	0,43	1,41	2,94
33217	3EE	85	150	49,00	49,0	37,0	2,5	2,0	325,000	0,42	1,43	3,61

Габариты в миллиметрах (мм)

Метрические подшипники Timken® ISO класса™, серия 30000

Базовое обозна-чение	Обозначение ISO 355	Диаметр внутреннего кольца (d)	Диаметр наружного кольца (D)	Высота подшипника (T)	Высота внутреннего кольца (B)	Высота наружного кольца (C)	Миним. радиус фаски внутреннего кольца (R)	Миним. радиус фаски наружного кольца (r)	Грузо-подъёмность	Коэффициент e	Коэффициент Y	Вес подшипника (кг)
32004X	3CC	20	42	15,00	15,0	12,0	0,6	0,6	25,700	0,37	1,60	0,10
32005X	4CC	25	47	15,00	15,0	11,5	0,6	0,6	28,500	0,43	1,39	0,11
32006X	4CC	30	55	17,00	17,0	13,0	1,0	1,0	36,300	0,43	1,39	0,17
32007X	4CC	35	62	18,00	18,0	14,0	1,0	1,0	44,100	0,45	1,32	0,23
32008X	3CD	40	68	19,00	19,0	14,5	1,0	1,0	51,400	0,38	1,58	0,27
32009X	3CC	45	75	20,00	20,0	15,5	1,0	1,0	61,500	0,39	1,53	0,35
32010X	3CC	50	80	20,00	20,0	15,5	1,0	1,0	64,700	0,42	1,42	0,37
32011X	3CC	55	90	23,00	23,0	17,5	1,5	1,5	87,900	0,41	1,48	0,57
32012X	4CC	60	95	23,00	23,0	17,5	1,5	1,5	89,600	0,43	1,39	0,60
32013X	4CC	65	100	23,00	23,0	17,5	1,5	1,5	90,800	0,46	1,31	0,64
32014X	4CC	70	110	25,00	25,0	19,0	1,5	1,5	104,000	0,43	1,38	0,89
32015X	4CC	75	115	25,00	25,0	19,0	1,5	1,5	106,000	0,46	1,31	0,92
32016X	3CC	80	125	29,00	29,0	22,0	1,5	1,5	154,000	0,42	1,42	1,28
32017X	4CC	85	130	29,00	29,0	22,0	1,5	1,5	151,000	0,44	1,36	1,35
32018X	3CC	90	140	32,00	32,0	24,0	2,0	1,5	170,000	0,42	1,42	1,73
32019X	4CC	95	145	32,00	32,0	24,0	2,0	1,5	172,000	0,44	1,36	1,80
32020X	4CC	100	150	32,00	32,0	24,0	2,0	1,5	180,000	0,46	1,31	1,90
32021X	4DC	105	160	35,00	35,0	26,0	2,5	2,0	210,000	0,44	1,35	2,40
32022X	4DC	110	170	38,00	38,0	29,0	2,5	2,0	261,000	0,43	1,39	3,08
32024X	4DC	120	180	38,00	38,0	29,0	2,5	2,0	269,000	0,46	1,31	3,27
32026X	4EC	130	200	45,00	45,0	34,0	2,5	2,0	359,000	0,43	1,38	4,95
32028X	4DC	140	210	45,00	45,0	34,0	2,5	2,0	361,000	0,46	1,31	5,24
32030X	4EC	150	225	48,00	48,0	36,0	3,0	2,5	410,000	0,46	1,31	6,38
32032X	4EC	160	240	51,00	51,0	38,0	3,0	2,5	471,000	0,46	1,31	7,90
32034X	4EC	170	260	57,00	57,0	43,0	3,0	2,5	579,000	0,44	1,35	10,57
32036X	3FD	180	280	64,00	64,0	48,0	3,0	2,5	722,000	0,42	1,42	11,39
32038X	4FD	190	290	64,00	64,0	48,0	3,0	2,5	734,000	0,44	1,36	14,81
32040X	4FD	200	310	70,00	70,0	53,0	3,0	2,5	831,000	0,43	1,39	18,84
32044X	4FD	220	340	76,00	76,0	57,0	4,0	3,0	975,000	0,43	1,39	24,20
32048X	4FD	240	360	76,00	76,0	57,0	4,0	3,0	804,000	0,46	1,31	26,50
32064X	4GD	320	480	100,00	100,0	74,0	5,0	4,0	1,770,000	0,46	1,31	60,00

Габариты в миллиметрах (мм)

На чертеже показаны базовые размеры подшипников Timken® ISO класса™.

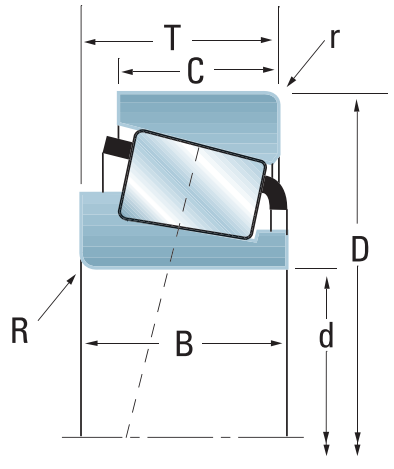

За более подробной информацией по подшипникам Тимкен ISO класса обращайтесь:

в России по телефонам:
+7 095 954-0730,
+7(095)954-0662,
+7(095)954-0510
в Европе по телефону: +33 3 89 21 4444
www.timken.com/isoclass

Timken® is the registered trademark of
The Timken Company.
www.timken.com

TIMKEN

WORLDWIDE LEADER IN BEARINGS AND STEEL

©2003 The Timken Company
Printed in Europe
2M 11-03-15 Order No. 5585 RU